DP - Nutschaftfräser "Speedy" C451

Schneidstoff	Zähnezahl	Zähnezahl	Vorschub	Verbund
DP	Z 1	Z 2	MEC	
	Ø16	Ø20 Ø25		

Ausführung :

Körper aus Vergütungstahl;
Z 1 (Ø16) mit DP - Einbohrschneide.
Z 2 (Ø25) mit DP - Einbohrschneide.
2 bis 4 x nachschärfbar.
Tiefe Spanräume für bessere Späneerfassung.
Schaftpassung h6.

Anwendung :

Zum Freiformfräsen von Nuten für Einlegeteile
Ausrißfreie Kante durch großen Brustwinkel der Schneiden.
Stärke der Einlegeteile : 1 ... 9 mm.
Zum Einfräsen von Beschlägen.

Werkstückstoff :

Spanplatte, roh oder beschichtet (Folie, Furnier, Melamin).
Schichtholz, Sperrholz (Multiplexplatte).
Für Massivholz längs und quer zur Faser.

Maschine :

CNC - Bearbeitungszentren

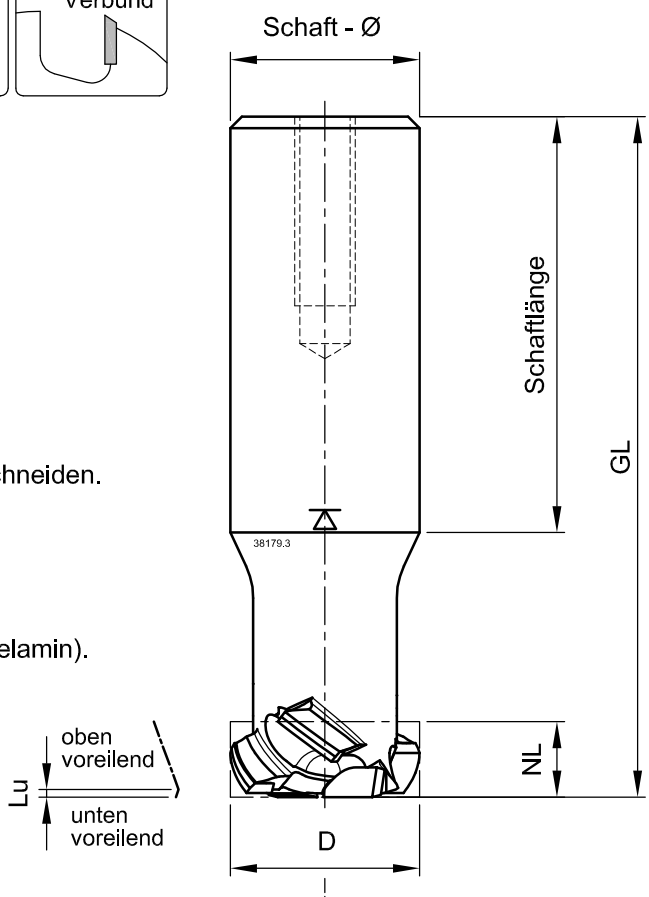

Einsatzdaten :

Drehzahl n = 18.000 bis 24.000 U/min

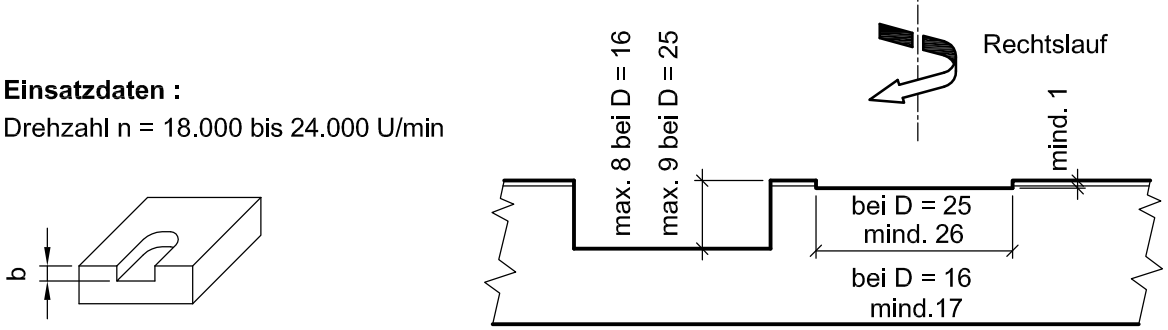

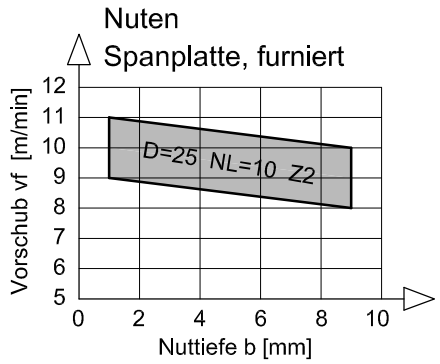

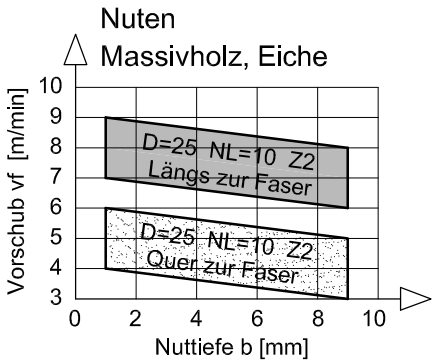

						Bestellnummer			Bestellnummer		
D	NL	Schaft	GL	Lu	Z	Rechtslauf			Linkslauf		
16	9	20x55	90	1	1	C451-1609R	●				
20	10	25x55	90	1	2	C451-2010R	○				
25	10	25x55	90	1	2	C451-2510R	●				

● Ab Lager lieferbar ○ Kurzfristig lieferbar

Aigner WERKZEUGE
e-mail:office@aigner-werkzeuge.at
www.aigner-werkzeuge.at

Montiert in Schrumpfspannfutter HSK-F 63 (C915) : .....-M1
Montiert in Spannzangenfutter HSK-F 63 (C910) : .....-M2

Blattformat: **A4** 1:1
Zchng. - Nr. 44510.4

A-4715 Taufkirchen / Tr.
WIDLDORF 25
TELEFON (07733) 7583

DATUM: 22.11.2013
NAME: WS

C451